SCHOOL-SCOUT.DE

Unterrichtsmaterialien in digitaler und in gedruckter Form

Auszug aus:

Lesen im Zauberwald - Lesetraining

Das komplette Material finden Sie hier:

School-Scout.de

© Copyright school-scout.de / e-learning-academy AG – Urheberrechtshinweis
Alle Inhalte dieser Material-Vorschau sind urheberrechtlich geschützt. Das Urheberrecht liegt, soweit nicht ausdrücklich anders gekennzeichnet, bei school-scout.de / e-learning-academy AG. Wer diese Vorschauseiten unerlaubt kopiert oder verbreitet, macht sich gem. §§ 106 ff UrhG strafbar.

Hinweise 4

Lesen im Zauberwald mit wachsendem Buchstabenbestand 5
Zauberwaldschule Heft 1, Leseblatt 1 5
Knobeln im Zauberwald 1 6

Zauberwaldschule Heft 2, Leseblätter 1 bis 8 7
Knobeln im Zauberwald 2 15

Zauberwaldschule Heft 3, Leseblätter 1–17 16
Knobeln im Zauberwald 3 33

Zauberwaldschule Heft 4, Leseblätter 1–16 34
Knobeln im Zauberwald 4 50

Zauberwaldschule Heft 5, Leseblätter 1–14 51
Knobeln im Zauberwald 5 65

Zauberwaldschule Heft 6, Leseblätter 1–9 66
Knobeln im Zauberwald 6 75

Lesen im Zauberwald mit unabhängigem Buchstabenbestand 76
Leseblätter 1–30 76

© www.myrtel.de • Bestell-Nr. 437

Hinweise

Das tägliche Lesenüben ist ein wichtiger Schritt auf dem Weg zum sicheren und verstehenden Leser. Diese Kopiervorlagen sind ebenso geeignet für das Auslegen in einem „Lesetudio“ bzw. einer „Leseecke“, in der die Kinder Literatur finden für ihre täglichen Übezeiten, wie auch zur Zusammenstellung individueller Lesehefte bzw. Leseordner.
Die Leseblätter „Lesen im Zauberwald“ setzen sich zusammen aus 101 Kopiervorlagen.
Im ersten Teil wird der Buchstabenbestand entsprechend der Arbeitshefte der „Zauberwaldschule“ allmählich aufgebaut. Zu jedem Heft finden sich Leseblätter entsprechend des erarbeiteten Buchstabenbestandes. Die Reihenfolge der einzusetzenden Leseblätter gibt das Piktogramm der Mira vor. Sie werden für jedes Zauberwaldheft neu durchnummeriert.
Sicher wird es auch Kinder geben, die über den gemeinsam erarbeiteten Buchstabenbestand hinaus Wörter und Texte erlesen können. Ihnen können auch „vorzeitig“ die entsprechenden Seiten zur Verfügung gestellt werden.
Im zweiten Teil wird ein uneingeschränkter Buchstabenbestand vorausgesetzt. Die Nummern dieser Leseblätter zeigt Bo an.
Alle Lesetexte sind zur Unterstützung des Leseprozesses mit Silbenbögen versehen und können in der ersten und am Anfang der zweiten Klasse eingesetzt werden. Die meisten Texte lassen sich auch verwenden, wenn mit einem anderen Lehrwerk gearbeitet wird.
Meist sind die Leseblätter in zwei Aufgaben unterteilt. Langsame Lerner können die Seiten falten, sodass sie immer nur eine Aufgabe vor Augen haben. Zu jeder Aufgabe gehören Illustrationen, die zu Lesewörtern oder Sätzen passen. Die Kinder sollen die Illustrationen mit den passenden Wörtern oder Sätzen mit einem Lineal verbinden. Die Lehrkraft kann daraus ablesen, ob der Sinn erfasst wurde.
Manche Leseblätter sind durch kleine Schreibaufgaben erweitert. Desweiteren können die Texte als Schreibübung in ein Heft oder mit dem PC abgeschrieben, weitergeschrieben oder umgeschrieben werden. Ist die Zeit vorhanden, können die Illustrationen ausgemalt werden, wenn das Leseblatt bearbeitet ist.
Den Abschluss eines Heftes bildet jeweils ein Knobel-Leseblatt, gekennzeichnet durch die Rakete. Die Knobelblätter enthalten oft mehr als zwei Aufgaben. Sie stellen herausfordernde Aufgaben, die den Begriff des Lesens erweitern. Die Lehrkraft entscheidet, welche Kinder sich mit diesen Blättern befassen können und sollen. Knobelblätter finden sich ausschließlich im ersten Teil.
Wir wünschen viel Freude beim Einsatz dieser Leseblätter.

© www.myrtel.de • Bestell-Nr. 437

1.

M
Mi
Mim
Mimi

M
Ma
Mam
Mama

M
Ma
Mar
Mara

M
Mi
Mir
Mira

M
Mi
Mir
Miri
Miria
Miriam

M
Mi
Mia

M
Ma
Mar
Mari
Maria

© www.myrtel.de • Bestell-Nr. 437

Knobeln im Zauberwald 1

1. Geheimschrift

△□△□ △○◇□

△□◇□ △□◇○□

A = □ I = ○ M = △ R = ◇

2. Buchstabensalat

mAr

riAm

iMmi

iRa

3. Namenrätsel

iamrMa

rmAi

iMa

© www.myrtel.de • Bestell-Nr. 437

1.

Bibo

Bim

Momo

Boa

Oma

Rom

Aroma

Bo

Mario

2.

Mimi Mira Mama Momo

Bibo Boa Bim Bo

Oma ob im am

© www.myrtel.de • Bestell-Nr. 437

1.

Mama

Ira

Mario

mag

Amir

Oma

Bibo

2. Mira mag Mimi.

Irma mag Maria.

Bo mag Bim.

Bibo mag Amir.

© www.myrtel.de • Bestell-Nr. 437

1.

T	g	B	M	R
Ta	gi	Br	Mi	Ri
Tag	gib	Bro	Mit	Rit
	gibt	Brot	Mitt	Rita
			Mitta	
			Mittag	

2.

Brot

Mira

Tor

Mittag

Tag

ab

Boot

Oma

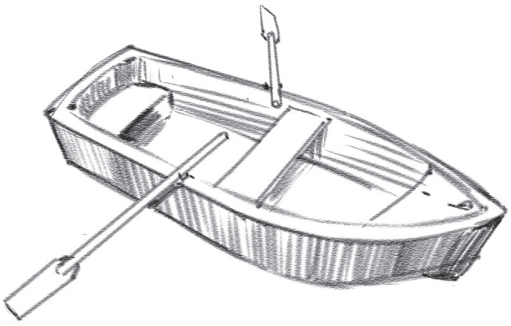

Rita

Amir

© www.myrtel.de • Bestell-Nr. 437

1. Mira mag Brot.

Mimi mag Brot.

Gibt Mira Mimi Brot ab?

Mira gibt Mimi Brot ab.

Rita mag Brot.

Amir gibt Rita Brot ab.

2. Lilo malt Mira.

Bo lobt Mimi.

Mimi malt Bo.

Mira lobt Lilo.

© www.myrtel.de • Bestell-Nr. 437

SCHOOL-SCOUT.DE

Unterrichtsmaterialien in digitaler und in gedruckter Form

Auszug aus:

Lesen im Zauberwald - Lesetraining

Das komplette Material finden Sie hier:

School-Scout.de

© Copyright school-scout.de / e-learning-academy AG – Urheberrechtshinweis
Alle Inhalte dieser Material-Vorschau sind urheberrechtlich geschützt. Das Urheberrecht liegt, soweit nicht ausdrücklich anders gekennzeichnet, bei school-scout.de / e-learning-academy AG. Wer diese Vorschauseiten unerlaubt kopiert oder verbreitet, macht sich gem. §§ 106 ff UrhG strafbar.